italdem®

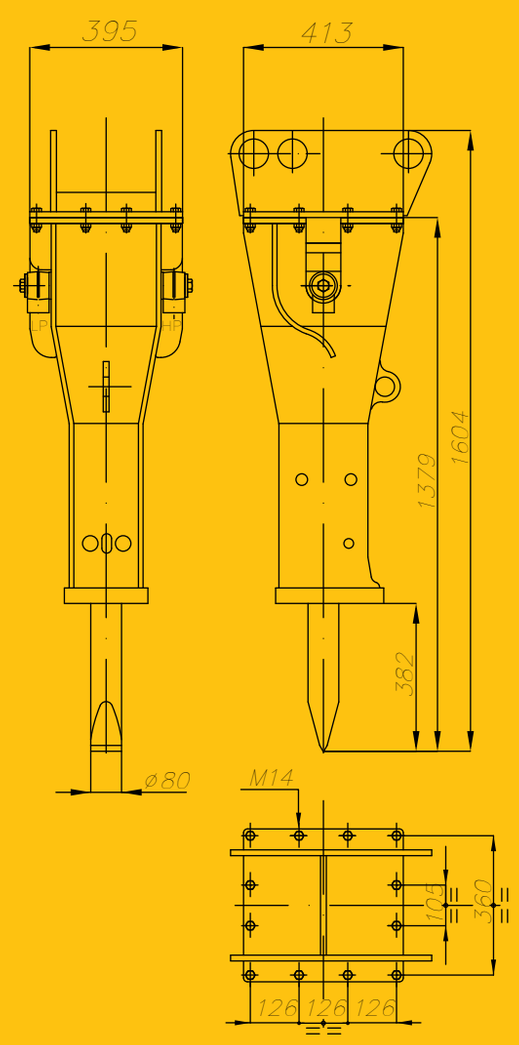

GK 320 NG

BRISE ROCHE HYDRAULIQUE

POIDS	340 KG
DIAMÈTRE DE L'OUTIL	80 MM
DÉBIT D'HUILE	45÷85 L/MIN
PRESSION DE TRAVAIL	95÷105 BAR
PRESSION RÉGLÉE A L'EXCAVATEUR	140 BAR
MAX. CONTREPRESSION AU MARTEAU	12 BAR
ENERGIE DU COUP	750 JOULE
PUISSANCE NÉCESSAIRE	14,7 KW (20 HP)
NOMBRE DE FRAPPES	540÷1000
POIDS DE L'ENGIN PORTEUR	4,5÷9 T
MAX. BRUIT (INSONORISÉ)	90 DB-A
DIAM. INT. TUYAUX HP	20 MM
DIAM. INT. TUYAUX BP	30 MM

www.italdem.com